セット明細		
品番	個数	名称
PNQ1330LJ T930	1	ネオマーブバス(ブローバスSXⅡ)
PRB810#ZS	1	ブローバスSXⅡ機能ユニット部

色番	色彩	備考
M2	ムーンホワイトN	
M3	ムーンピンクN	
M4	ムーンライムN	
M6	ムーングリーンN	
M5	ムーンブラウンN	

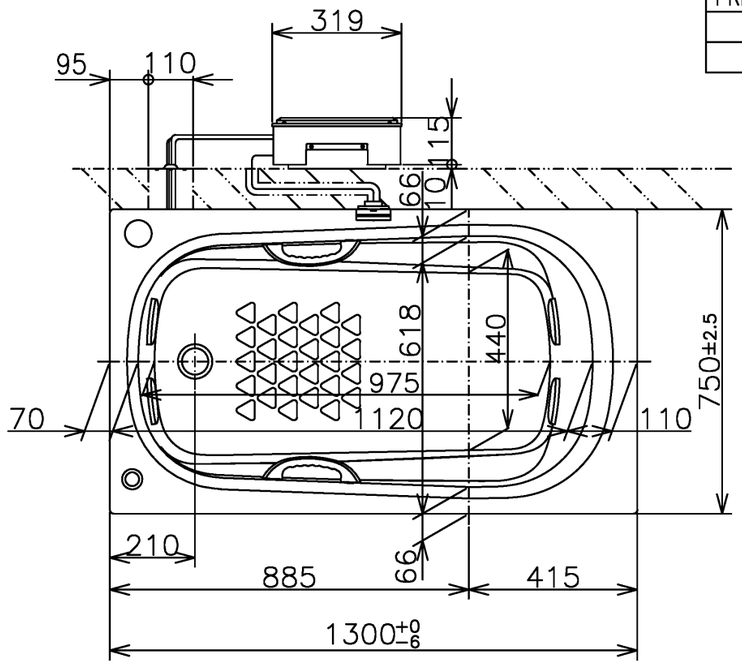

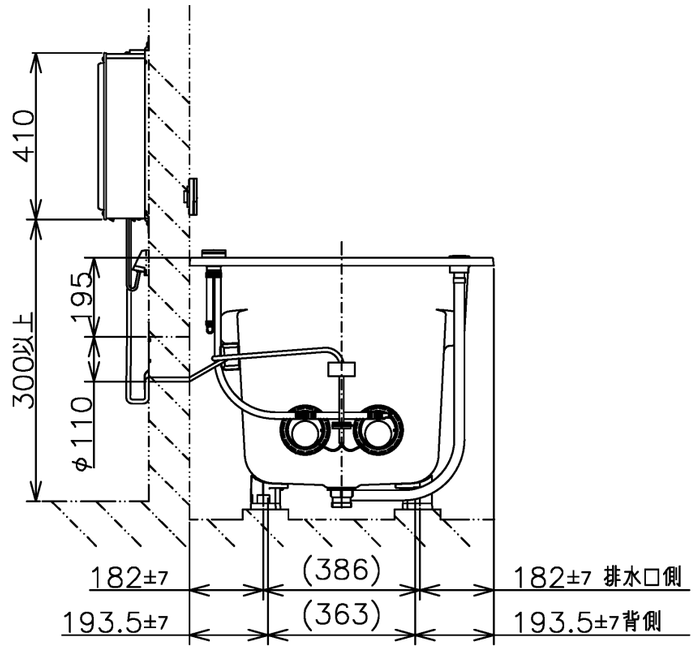

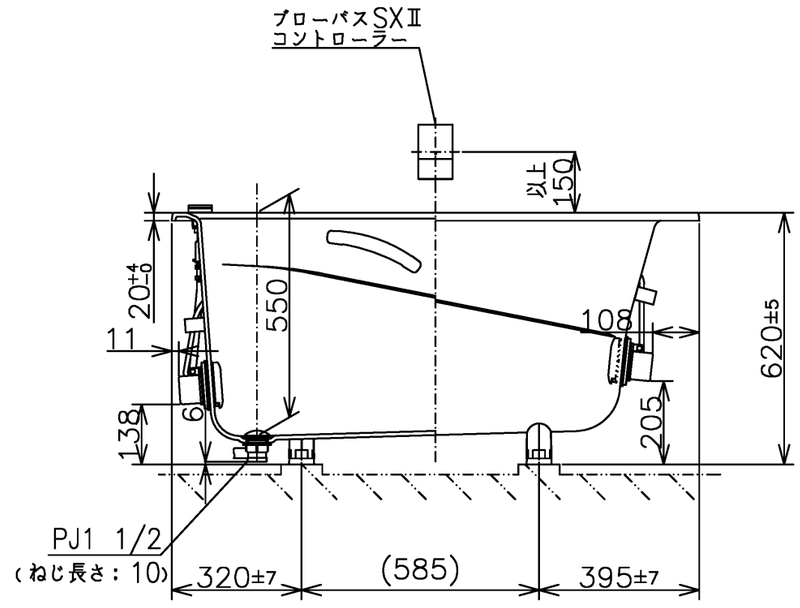

<特殊点>
1．排水仕様変更（間接排水→直間兼用排水）
2．全高変更：20mmアップ（600→620）

※SXⅡ機能ユニットについては、浴槽とは別に発注が必要です。
※SXⅡ機能ユニットについては、100V15Aの専用コンセントが1個必要です。

図名	尺度 1/15
ネオマーブバス 1300サイズ	図番 上記セット明細参照
年月日 24.12.09 / 製図 中田 / 検図 林堂 山田	TOTO

1/2
A3

品番	PRB810#ZS
定格電圧	AC100V
定格周波数	50Hz/60Hz（共用）
定格消費電力	360W（15A専用配線）
電源コード長さ	2m
対応コンセント	アースターミナル付防雨形コンセント（D種接地工事）
同梱品	ブローバスSXⅡ点検口カバー（必要壁開口径 φ110～φ120）

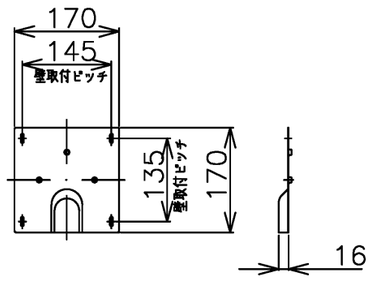

ブローバスSXⅡ点検口カバー

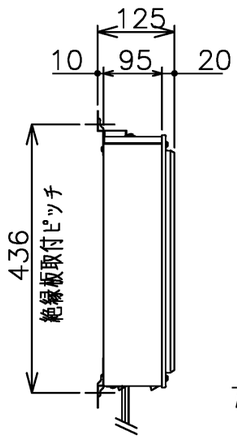

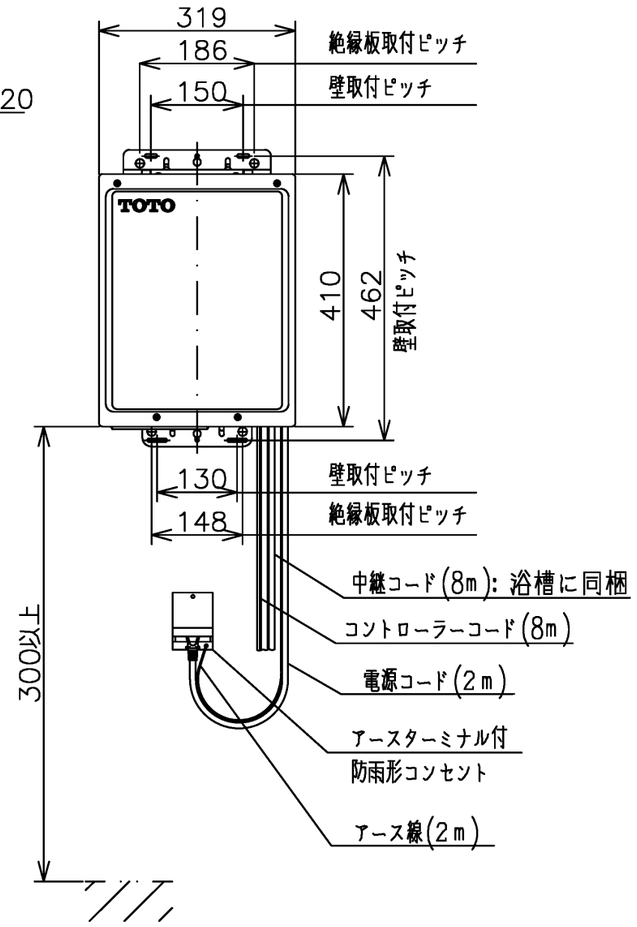

ブローバスSXⅡ電源ボックス

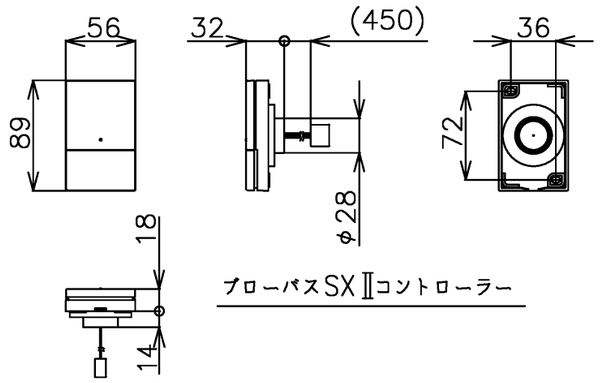

ブローバスSXⅡコントローラー

図名	ネオマーブバス				尺度 1:10
					図番 1/2参照
年月日 24.12.09	製図	中田	検図	林堂 山田	TOTO

2/2
A3